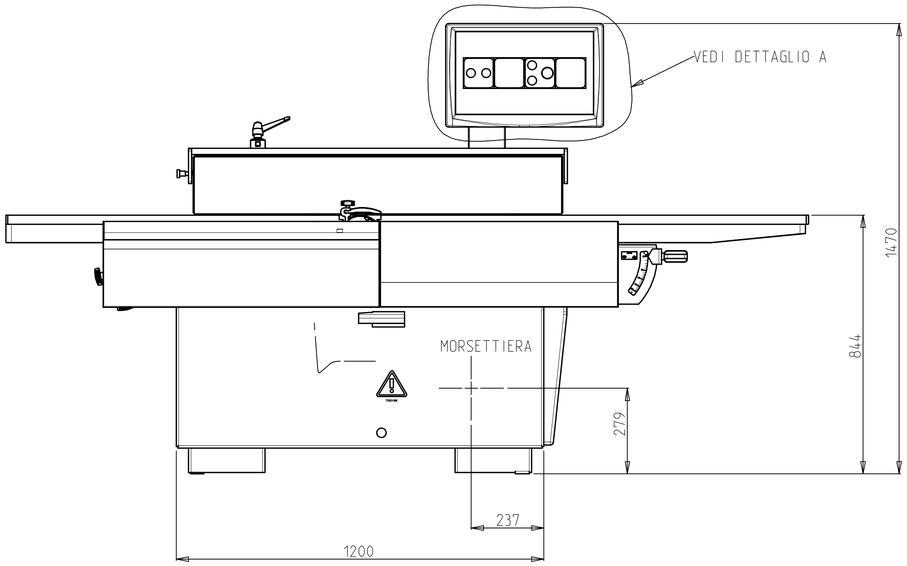

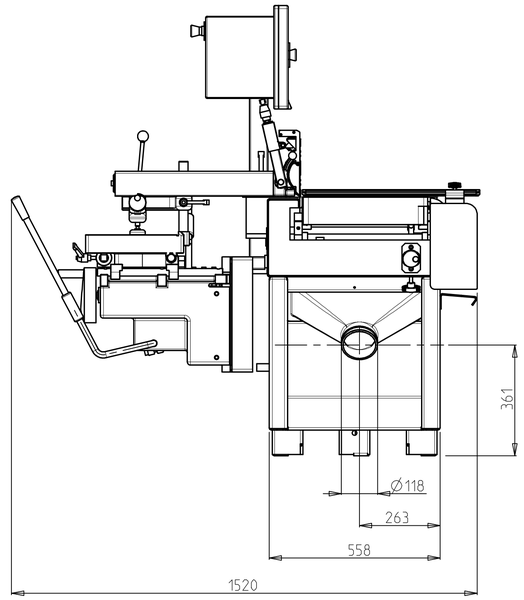

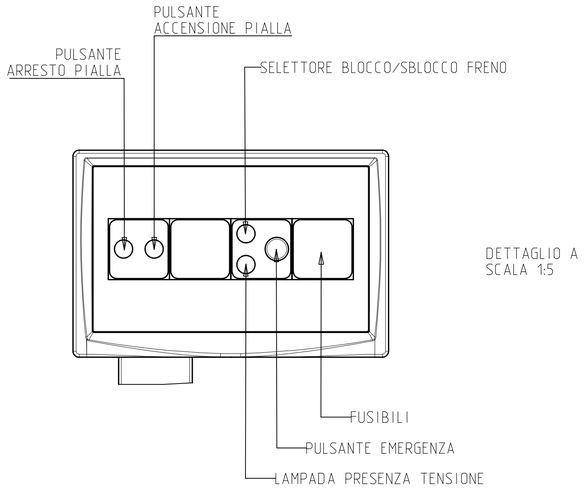

DETTAGLIO A
SCALA 1:5

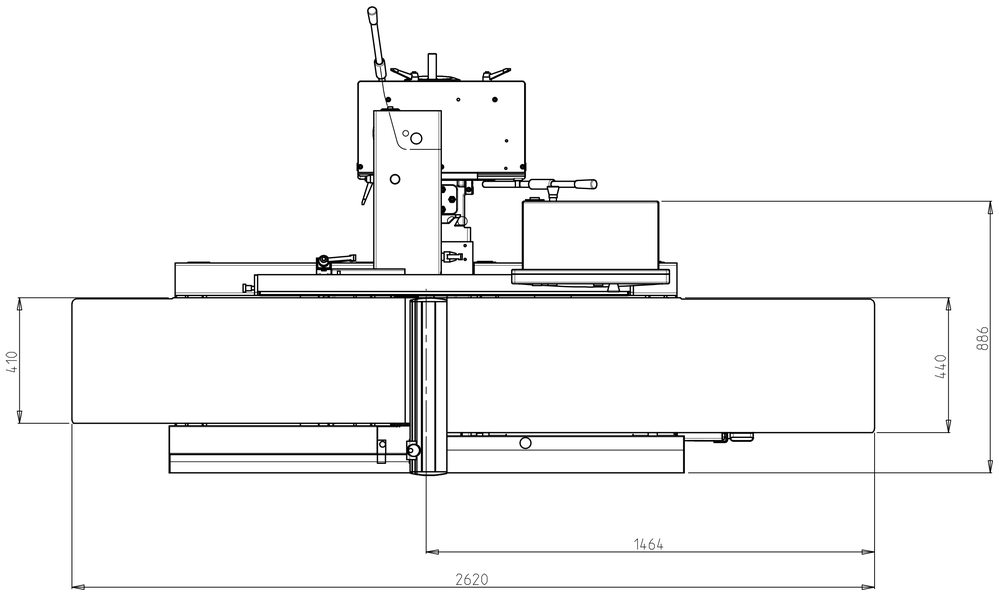

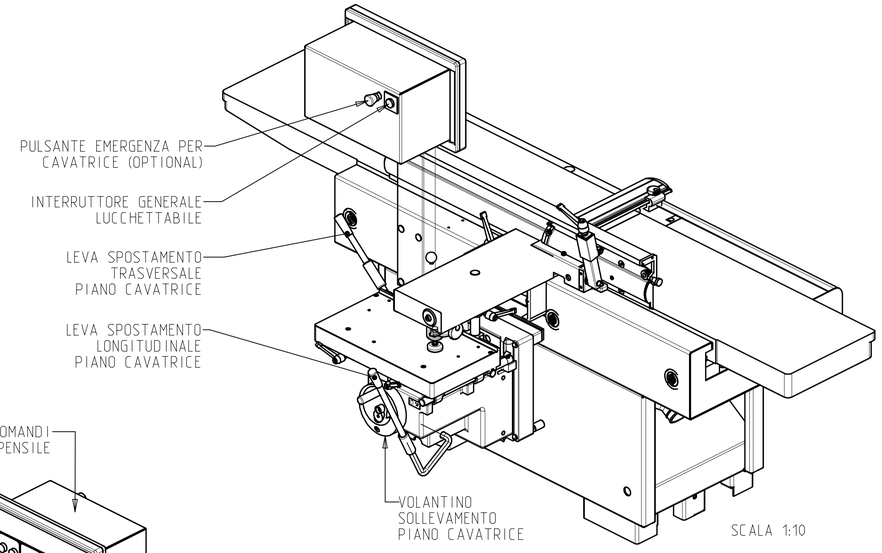

SCALA 1:10

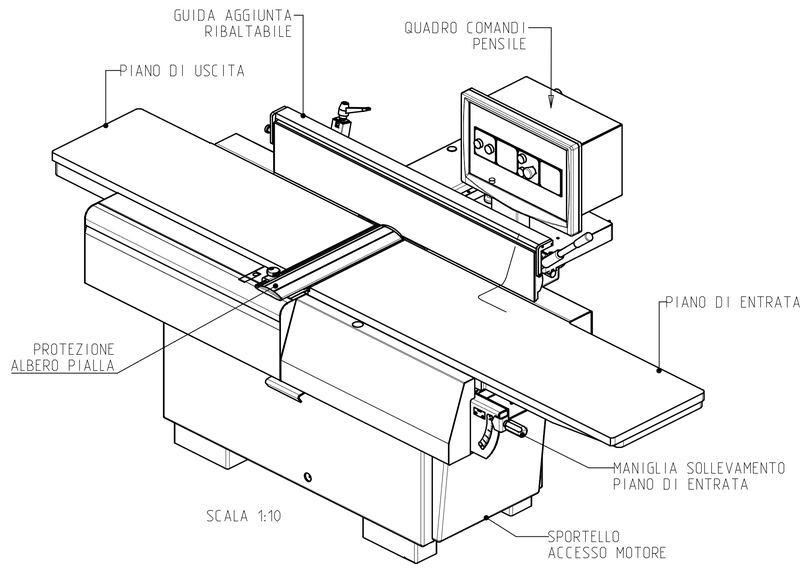

SCALA 1:10

Caratteristiche tecniche non evidenziate: vedere Procedura PO 7/03 All.1
Ci riserviamo a termini di Legge la proprietà di questo disegno con divieto di renderlo comunque noto a terzi senza la nostra preventiva approvazione

tolleranze per lavorazioni alle macchine utensili																	.../...		
grado m secondo UNI EN 22768-1	dimensione	fino a 3	3-6	6-30	30-120	120-400	400-1000	1000-2000	oltre 2000								.../...	.../...	.../...
	scostamento	±0.1	±0.1	±0.2	±0.3	±0.5	±0.8	±1.2	±2.0								.../...		
grado K secondo UNI EN 22768-2	tol. di forma	dimens.	fino a 100	100-300	300-1000	1000-3000	diametro albero	diametro foro	smussi	localizzazione							.../...	.../...	.../...
	▱	scost.	0.2	0.4	0.6	0.8			0.5x45°	⌖ ∅ 0.4							.../...		
	∥	scost.	0.4	0.6	0.8	1.0	h 11	H 13									.../...	.../...	.../...

CF ...	Scala	Massa (Kg)	Aspetto superficiale				
CF3 ...	1:10		VARIO				
Data 29/01/2013	Firma GARAVELLI		Materiale COMPOSTO				
Bolla .../...	Visto .../...						

Modifica			
N° Bolla	Data	Firma	N°

scm group

LAYOUT PIALLA-FILO F410 CLASS

N° 0953010012L